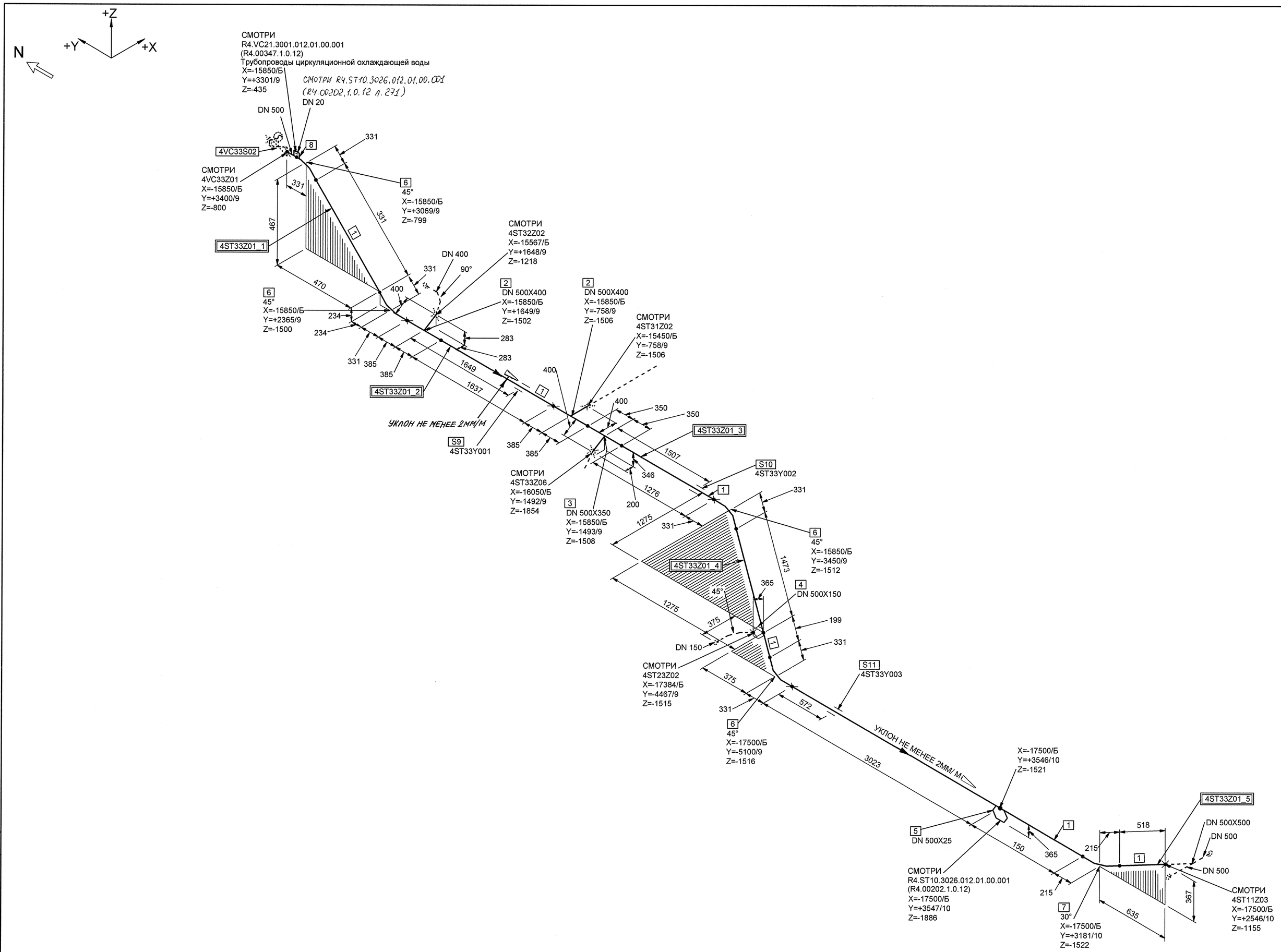

СПЕЦИФИКАЦИЯ ДЕТАЛЕЙ И ОПОР

ПОЗ.	НАИМЕНОВАНИЕ	КОЛ.	МАТЕРИАЛ	МАССА ЕД-ЦЫ, кг
1	СТО 79814898 109-2009 ТРУБА 530x8.0	8.607 М	08Х18Н10Т ТУ 95.349-2000	104.70
2	080 СТО 79814898 125-2009 ТРОЙНИК ПЕРЕХОДНЫЙ Т 530x8.0-426x8.0-PN 10	2	08Х18Н10Т СБОРНЫЙ	83.60
3	075 СТО 79814898 125-2009 ТРОЙНИК ПЕРЕХОДНЫЙ Т 530x8.0-377x8.0-PN 10	1	08Х18Н10Т СБОРНЫЙ	76.20
4	18 СТО 79814898 123-2009 ШТУЦЕР Т 159x6.0-500	1	08Х18Н10Т ГОСТ 9940-81	2.40
5	04 СТО 79814898 123-2009 ШТУЦЕР Т 32x2.5-500	1	08Х18Н10Т ГОСТ 9941-81	0.18
6	39 СТО 79814898 112-2009 КОЛЕНО Т 45° КК-530x8.0-211-211-PN 25	4	08Х18Н10Т ТУ 95.349-2000	68.30
7	27 СТО 79814898 112-2009 КОЛЕНО Т 30° КК-530x8.0-286-286-PN 25	1	08Х18Н10Т ТУ 95.349-2000	45.60
8	03 СТО 79814898 123-2009 ШТУЦЕР Т 25x3.0- 500	1	08Х18Н10Т ГОСТ 9941-81	0.16
9	4ST33Y001 ОПОРА СКОЛЬЗЯЩАЯ	1		-
10	4ST33Y002 ОПОРА СКОЛЬЗЯЩАЯ	1		-
11	4ST33Y003 ПОДВЕСКА	1		-

БЛОКИ:

4ST33Z01_1;4ST33Z01_2;4ST33Z01_3;4ST33Z01_4;4ST33Z01_5

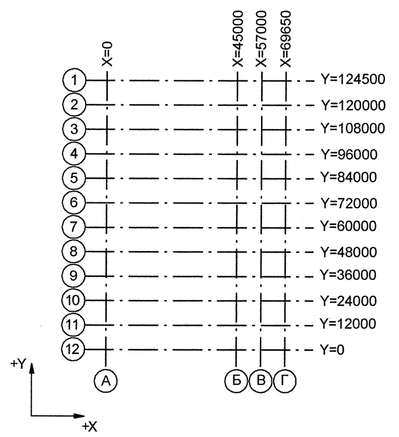

Номер трубопровода - II
Подведомственность - ПБ 03-585-03
Категория трубопровода по ПБ 03-585-03 - V В
Класс безопасности по НП-001-97 - 4
Категория сейсмостойкости по НП-031-01 - III
Рабочие параметры: Рр= 0.44 МПа, tр=40°С
Среда- Химобессоленная вода
Параметры гидроиспытания: Рг=0.57 МПа, tг=5-40 °С

4GT11Z01_01	—	4	DN 100	Z+ 2700 X+ 175 Y- 2775	4TG11W01/N1				4TG11Y01/P1-997				4TG11J01/ТГ-235
Код блока	Трубопроводы проектируемые	Позиция детали	Условный проход	Координаты элементов в здании	Код оборудования/ Номер патрубка	Шов заводской	Шов монтажный	Резьбовое соединение	Позиция опоры Код опоры / код проходки	Направление среды	Переход	Штуцер	Код герметичной проходки/ код проходки

Инв. N подл. | Подп. и дата | Взам. инв. N | Дополнительные подписи

Изм.	Кол.уч.	Лист	№ док.	Подпись	Дата
Инженер 3 к.		Новожилова			18.04
Пров. инж. 2 к.		Соколова			18.04
Нач. группы		Морозова			18.04
Н. контр		Красноров			18.04

АРХИВНЫЙ ЭКЗЕМПЛЯР

Инв. № подл. R4.00202.1.0.12
Лист 15

R4.ST10.3011.012.01.00.004

Ростовская АЭС Блок 4

Главный корпус
Машинное отделение (ДО, ЭЭТУ)
Трубопроводы замкнутого контура ОЦ

Стадия	Лист	Листов
Р	1	1

Изометрический чертеж
4ST33Z01

ОАО "НИАЭП" 2012

Формат А1